図番 C436210-001301

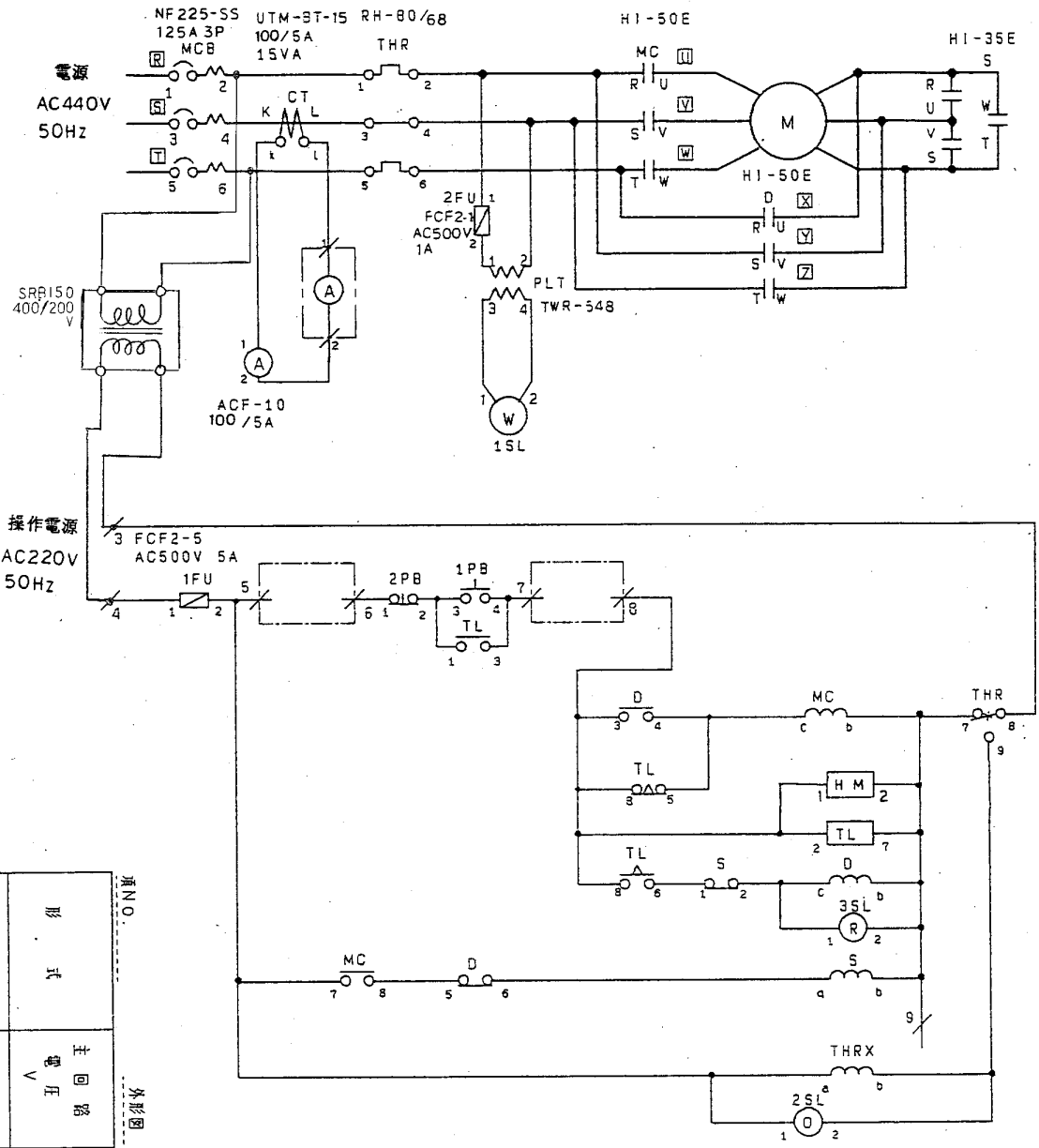

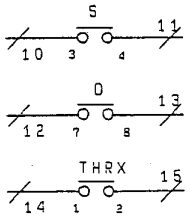

注）1．本図中□は供給外を示します。
　　2．主回路リードは □ にて示す器具端子（例 R S T ）に接続して下さい。

項NO.

外形図 C436210-001101

形式	主回路 電圧 V	操作回路 電圧 V	周波数 HZ	適用電動機 KW	備考
HBNY-50E-TOAM	440	220	50	37	

来歴			
版数			
承認			
年月日			
作成	照査	承認	ファイル登録

YASKAWA 株式会社 安川電機

承認 大 6.9.8

照査 6.9.8

作成 内田 6.9.8

0#436210-001

低圧電磁式スターデルタ始動器

株式会社 前川製作所 殿

接続図

C436210 -001301

ファイル登録