日立　製 クレーンモータ 形 電動機

165/145
82/72 A　B/F 種

形式	出力	極数	電圧	回転数	周波数	枠番号
TFO-DR	45kW	6P	200/220 400/440V	970/1170 rpm	50/60Hz	250M

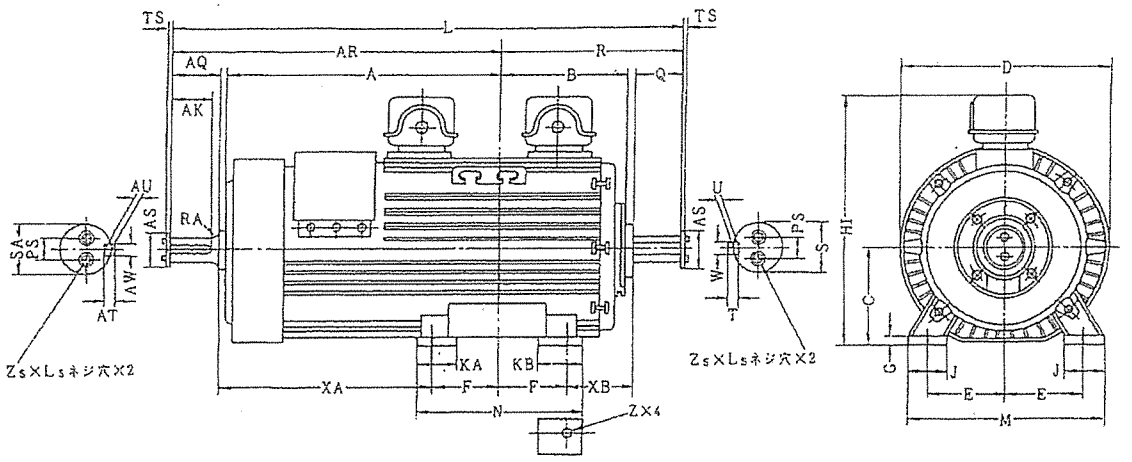

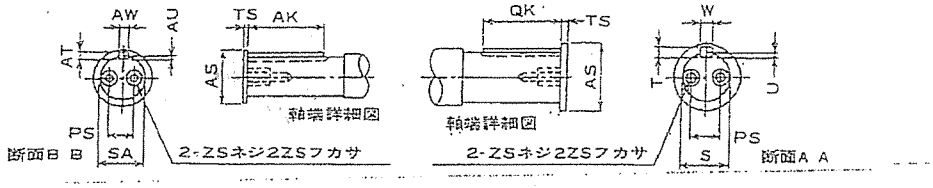

C	D	E	F	G	HI	J	K
250	510	203	174.5	24	645.5	100	115
L	M	N	XB	Z	KA	KL	R
1337	500	420	168	24			482.5

Q	QK	S	T	U	W
140	140	75	13	7	20
AQ	AK	SA	AT	AU	AW
140	131	60	10	5	15

軸受番号	
負荷側	反負荷側
NU316	6314HL

概算重量
530 Kg

二次 300/330V, 90/82A

名称	三相誘導電動機外形図								殿
設計		製図		検図	H.O	承認		尺度 NTS	日付
製番				図番				奥村電機株式会社	