屋内用

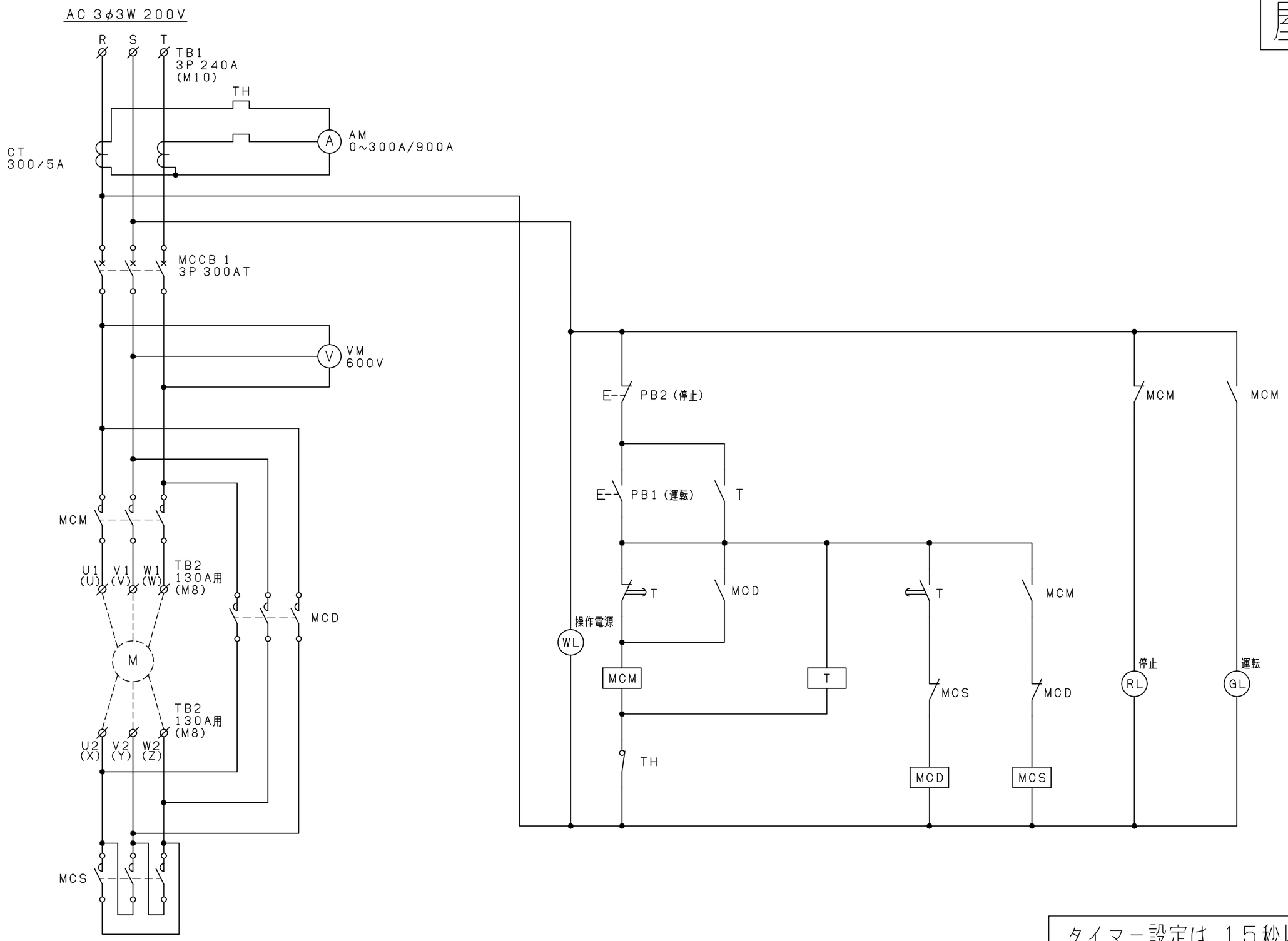

タイマー設定は 15秒以内です。

記号	変更記事	日付	承認	検図	製図	単位	日付	件名	品名	製番
1					大塚		23.04.05	殿	55kW 200V 屋内用スターデルタ盤	機番
2							尺度	奥村電機株式会社 OKUMURA ELECTRIC CO.,LTD.	図名	SHT.NO
3							NTS		結線図	01
4					23.04.05					