屋内用

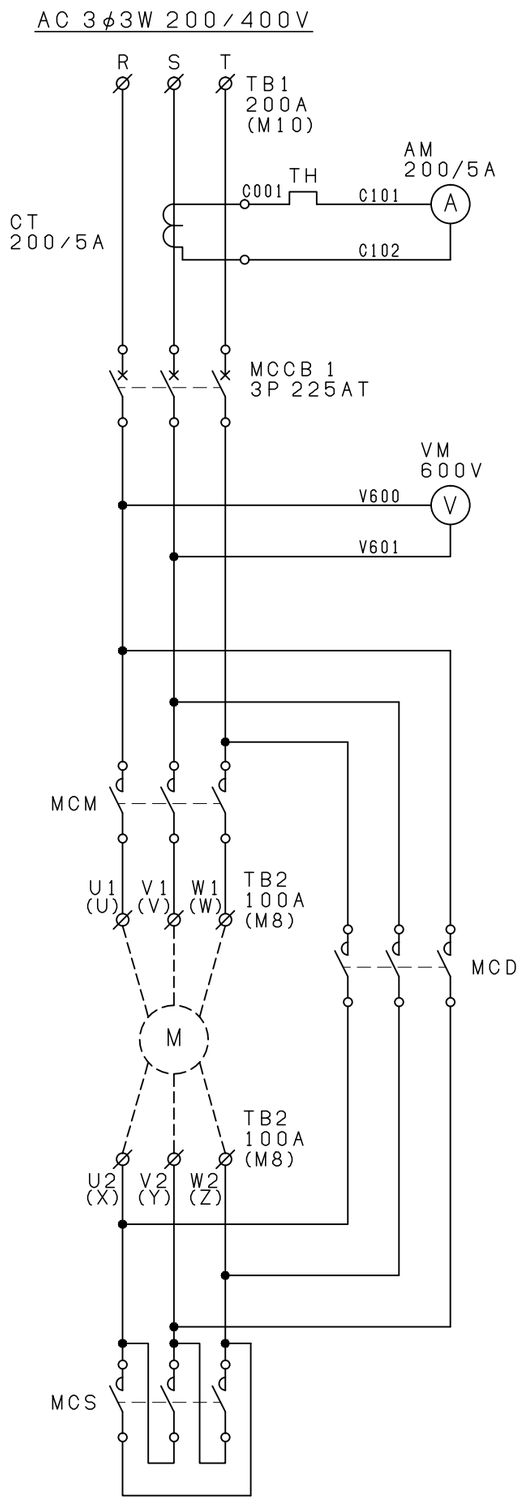

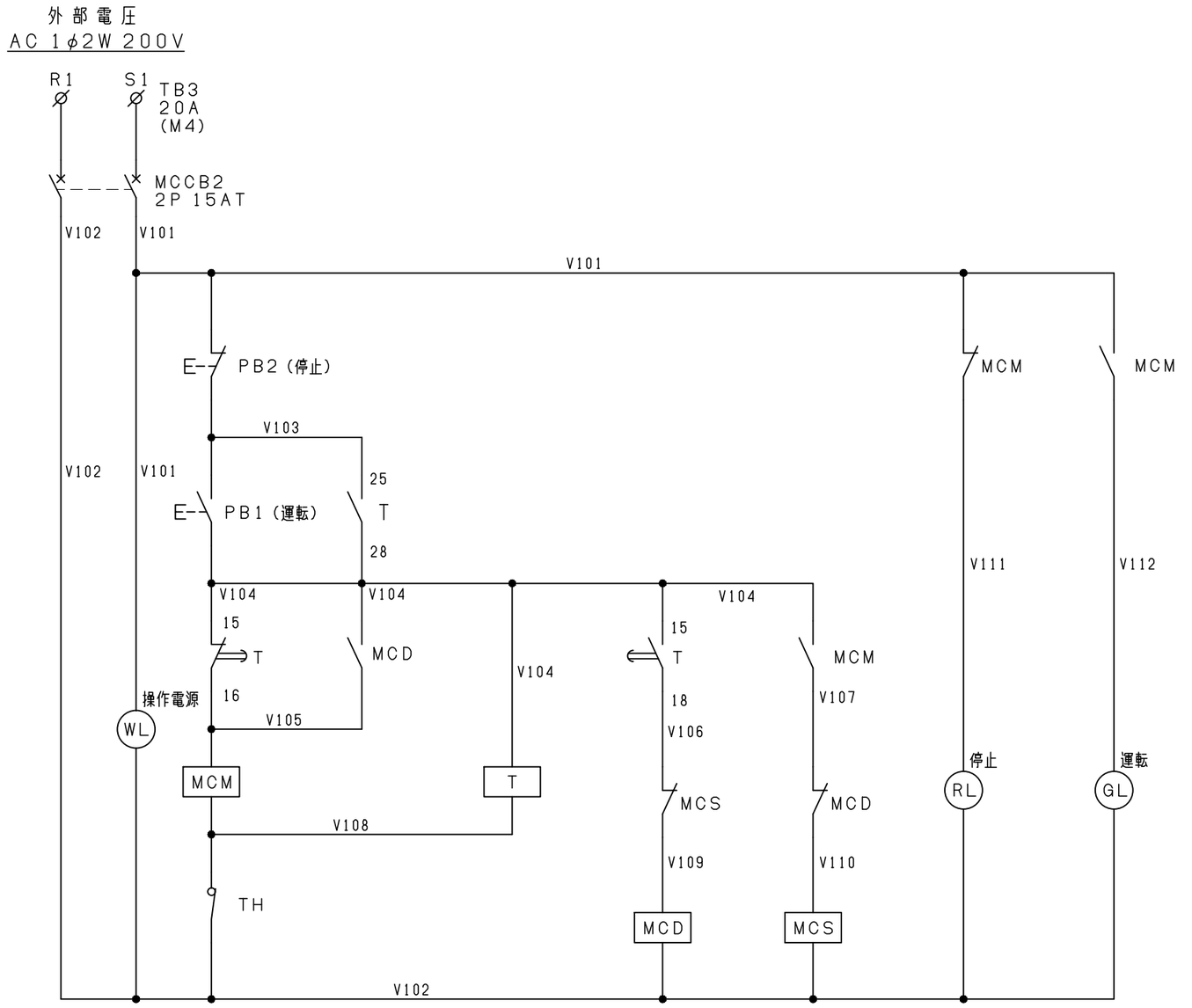

タイマー設定は 15秒以内です。

記号	変更記事	日付	承認	検図	製図	単位	日付	件名	品名 37/75kW 200/400V 屋内用スターデルタ盤 YD1、YD2、YD3	製番
1					大塚		17.04.25	殿		機番
2										
3						尺度 NTS		奥村電機株式会社 OKUMURA ELECTRIC CO.,LTD.	図名 結線図	SHT.NO 01
4					17.04.25					