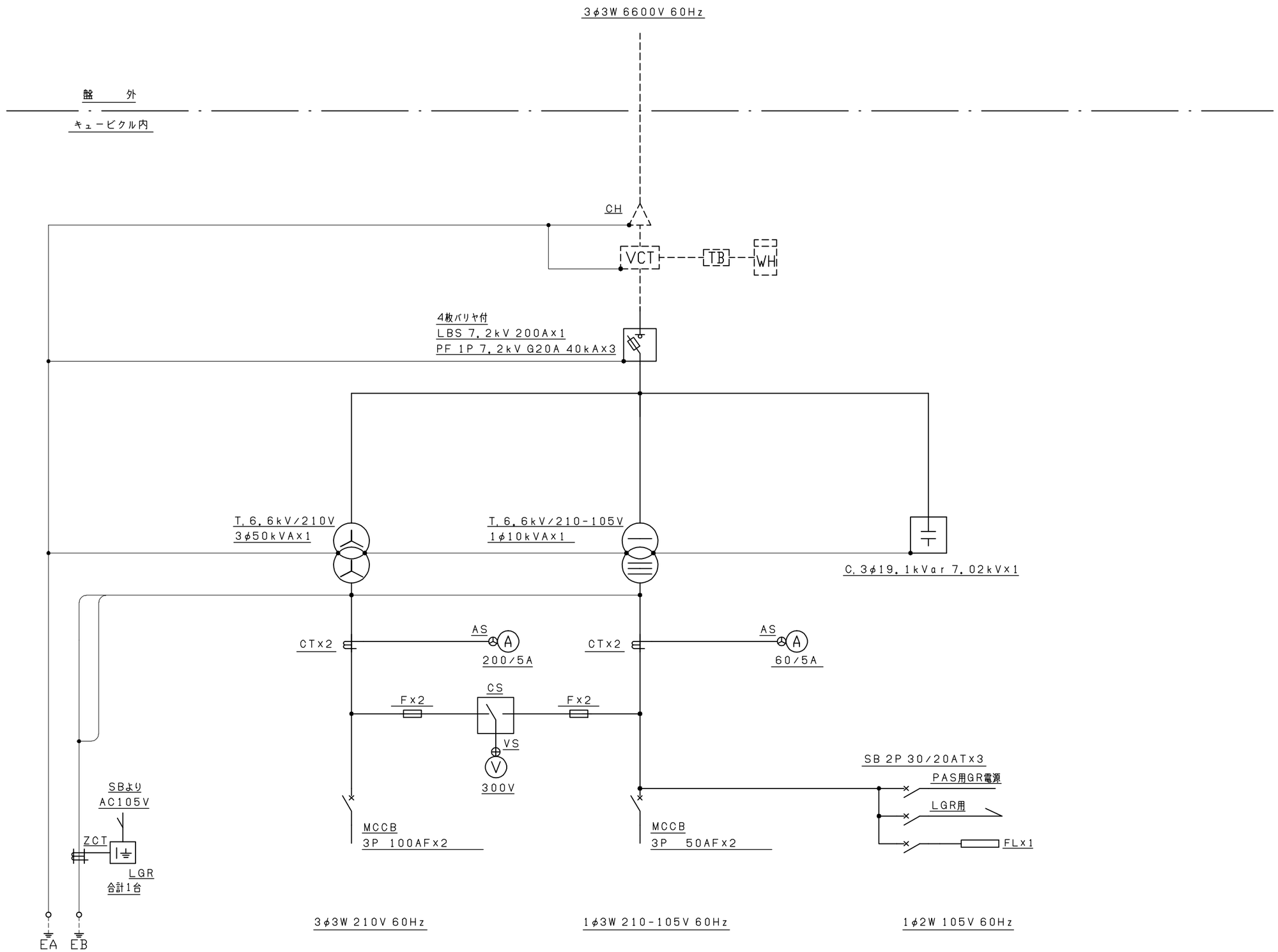

記号	変更記事	日付	承認	検図	製図	単位	日付	件名	品名	製番
1			北村	北村	大塚		10.12.14	PF-50-10 殿	キュービクル式高圧受電設備	
2										機番
3						尺度		奥村電機株式会社 OKUMURA ELECTRIC CO.,LTD.	図名	
4			10.12.14	10.12.14	10.12.14		NTS		単線結線図	SHT.NO 01