COM-HCS-CP801A

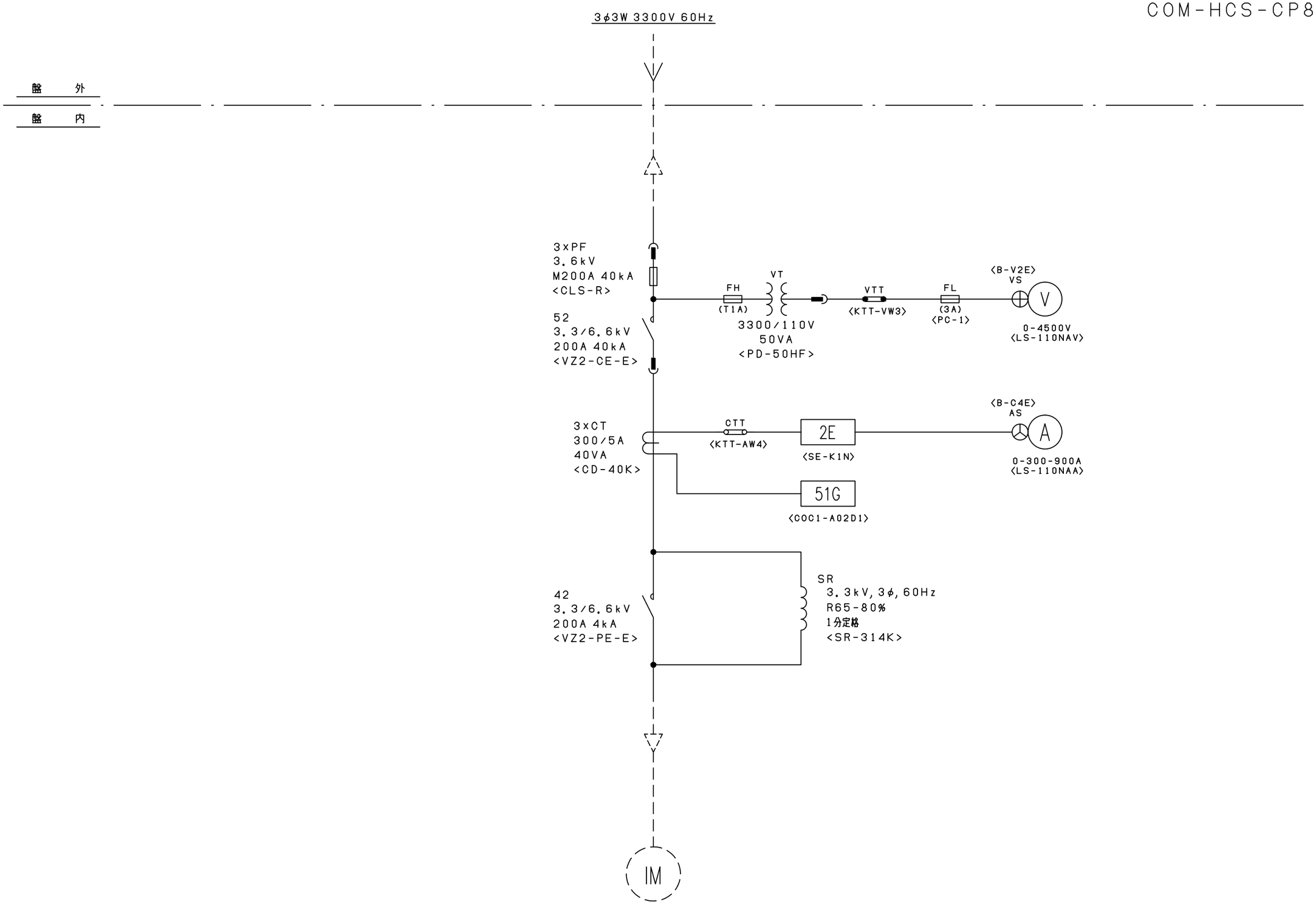

記号	変更記事	日付			製図	単位	日付	件名	品名	PAGE
1					大塚		13.08.23	殿	750kW リアクトル盤（亀山電機 製）	01
2										機番 COM-HCS-CP801A
3						尺度 NTS		奥村電機株式会社 OKUMURA ELECTRIC CO.,LTD.	図名 単線結線図	SHT.NO H01
4					13.08.23					

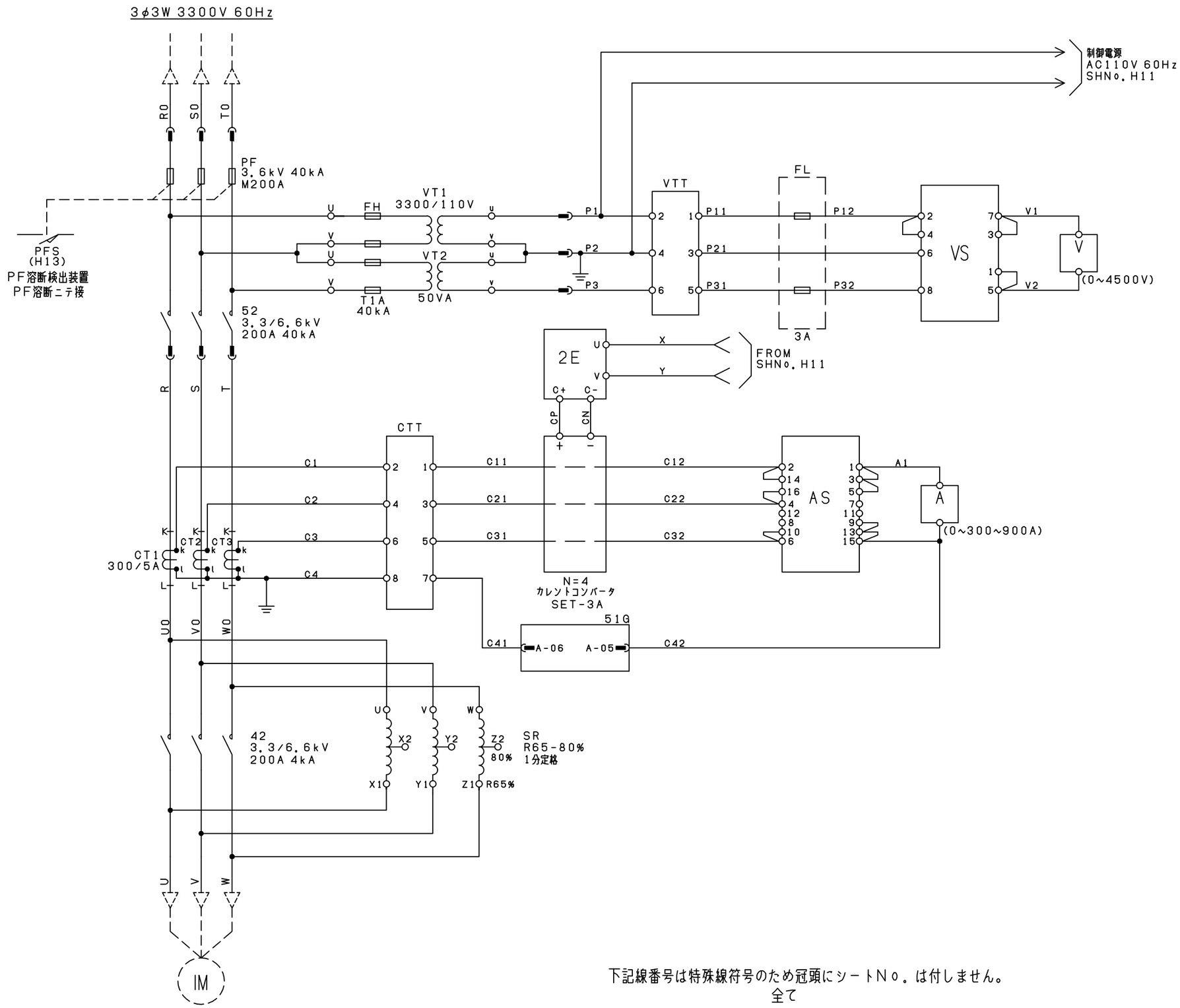

下記線番号は特殊線符号のため冠頭にシートNo.は付しません。
全て

記号	変更記事	日付			製図	単位	日付	件名	品名	PAGE
1					大塚		13.08.23	殿	750kW リアクトル盤（亀山電機 製）	02
2										機番 COM-HCS-CP801A
3						尺度 NTS	奥村電機株式会社 OKUMURA ELECTRIC CO.,LTD.		図名 主回路 三線接続図	
4					13.08.23					SHT.NO H10

A		
A	本シート	
B	本シート	
B		
接点番号	用途	

操作ハ引 切 入	器具番号	3-52
	形名	B-SB2
	ハンドル 刻印	−
	ハンドル 形	ステッキ
	ハンドル 色	N1.5
名板	取付盤	COM-HCS-CP801A

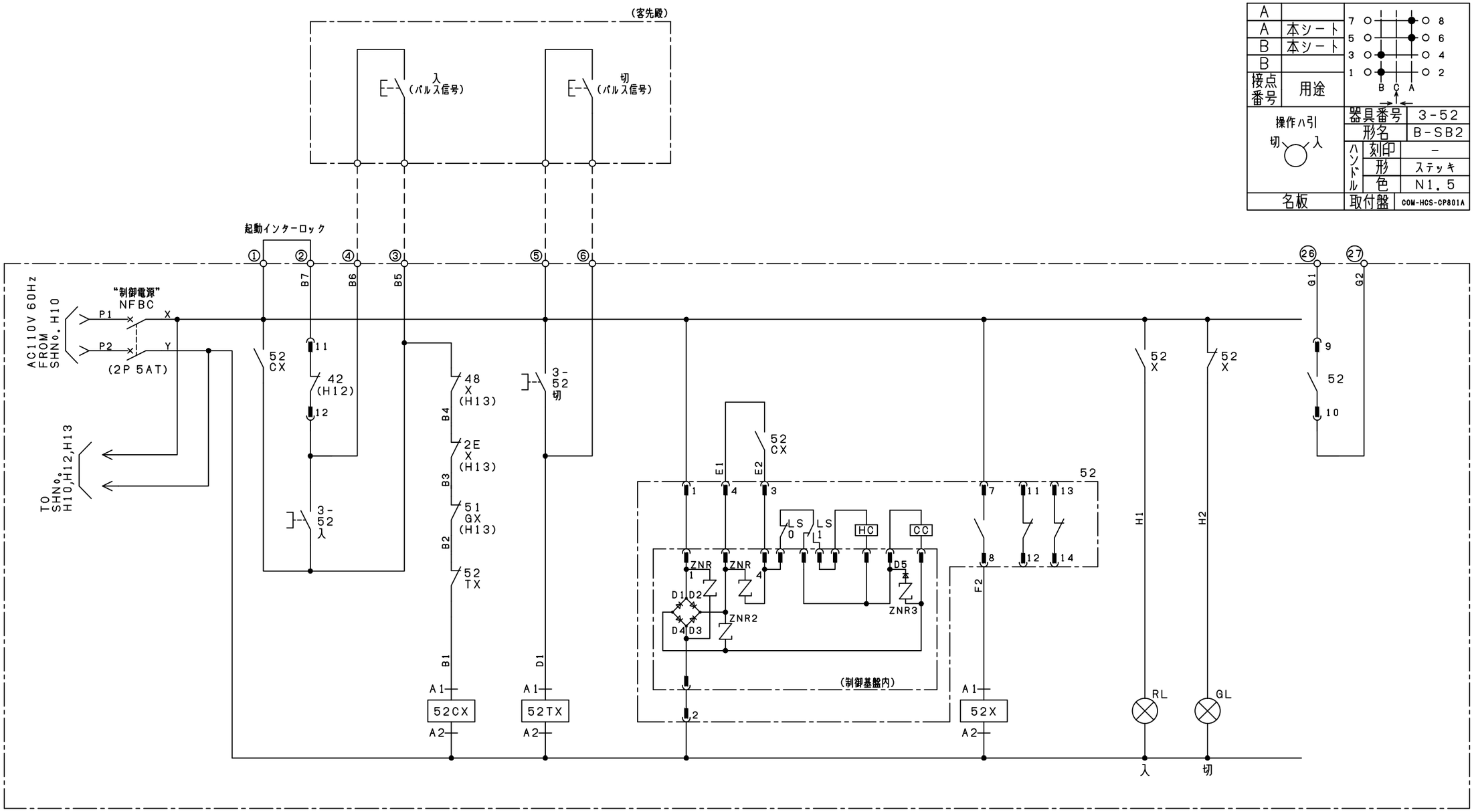

(COM-HCS-CP801A)

52CX				
SR-N4 (3/1)				
A	13	14	本シート	
B	21	22		
A	33	34	本シート	
A	43	44		

52TX				
SR-N4 (3/1)				
A	13	14		
B	21	22	本シート	
A	33	34		
A	43	44		

52			
VZ2-CE-E (2/2)			
A	7	8	本シート
A	9	10	本シート
B	11	12	本シート
B	13	14	本シート

52X				
SR-N4 (3/1)				
A	13	14	本シート	
B	21	22	本シート	
A	33	34	H12	
A	43	44		

下記線番号は特殊線符号のため冠頭にシートNo.は付しません。
P1, P2, X, Y

記号	変更記事	日付	製図	単位	日付	件名	品名	PAGE
1			大塚		13.08.23	殿	750kW リアクトル盤（亀山電機 製）	03
2				尺度 NTS		奥村電機株式会社 OKUMURA ELECTRIC CO.,LTD.	図名 制御回路（1/3） 展開接続図	機番 COM-HCS-CP801A
3								SHT.NO H11
4			13.08.23					

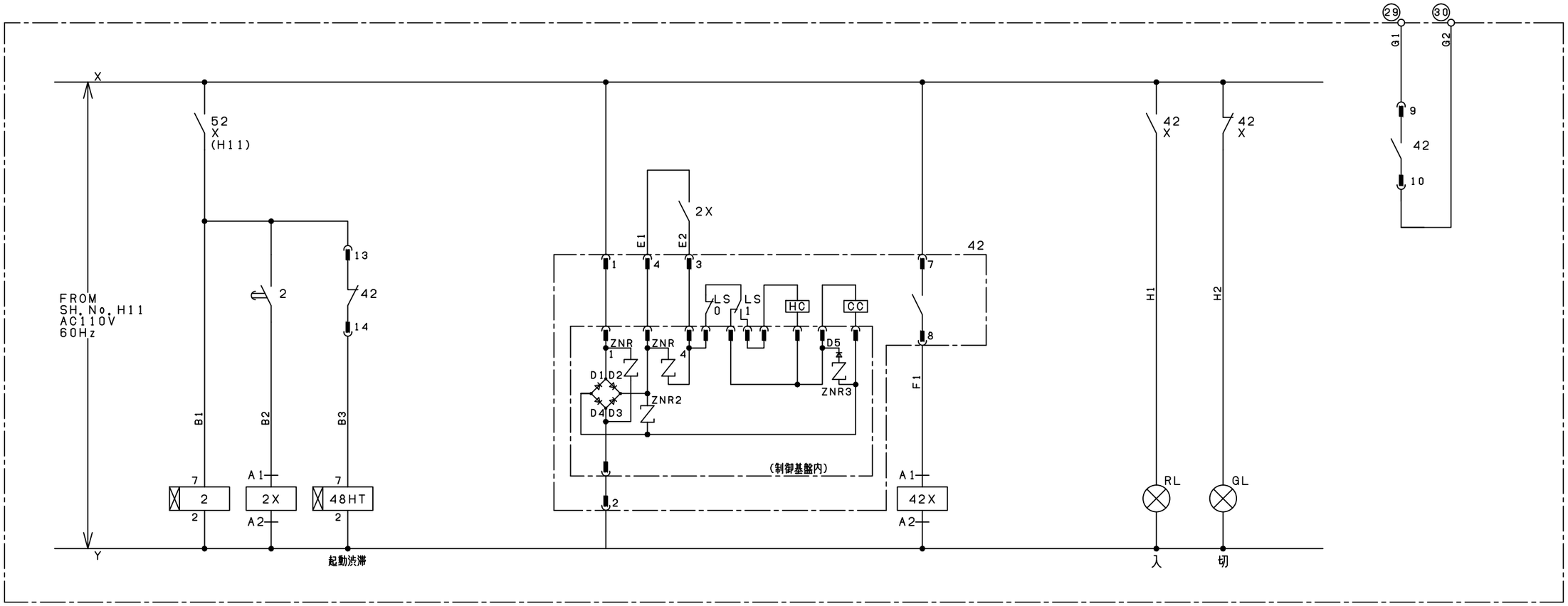

(COM-HCS-CP801A)

2			
H3CR-A8			
AT	1	3	本シート
BT		4	
AT	8	6	
BT		5	

〈MODE:A〉
0.12~1.2MIN
SET:25SEC

2X			
SR-N4(3/1)			
A	13	14	本シート
B	21	22	
A	33	34	
A	43	44	

48HT			
H3CR-A8			
AT	1	3	H13
BT		4	
AT	8	6	
BT		5	

〈MODE:A〉
0.12~1.2MIN
SET:30SEC

42			
VZ2-PE-E(2/2)			
A	7	8	本シート
A	9	10	本シート
B	11	12	H11
B	13	14	本シート

42X			
SR-N4(3/1)			
A	13	14	本シート
B	21	22	本シート
A	33	34	
A	43	44	

下記線番号は特殊線符号のため冠頭にシートNo.は付しません。
X, Y

記号	変更記事	日付			製図	単位	日付	件名	品名	PAGE
1					大塚		13.08.23	殿	750kW リアクトル盤(亀山電機 製)	04
2						尺度			図名	機番
3								奥村電機株式会社	制御回路(2/3) 展開接続図	COM-HCS-CP801A
4					13.08.23		NTS	OKUMURA ELECTRIC CO.,LTD.		SHT.NO H12

B	11	12	本シート
A	13	14	
B	21	22	本シート
A	23	24	

CPUリセット

名板	
器具番号	30RCPU
形名	PSA-PB22C
ヘッド 形	平形
ヘッド 色	黒
取付盤	COM-HCS-CP801A

B	11	12	本シート	B	31	32	本シート
A	13	14		A	33	34	
B	21	22	本シート	B	41	42	
A	23	24		A	43	44	

リセット

名板	
器具番号	PBR
形名	PSA-PB44C
ヘッド 形	平形
ヘッド 色	黒
取付盤	COM-HCS-CP801A

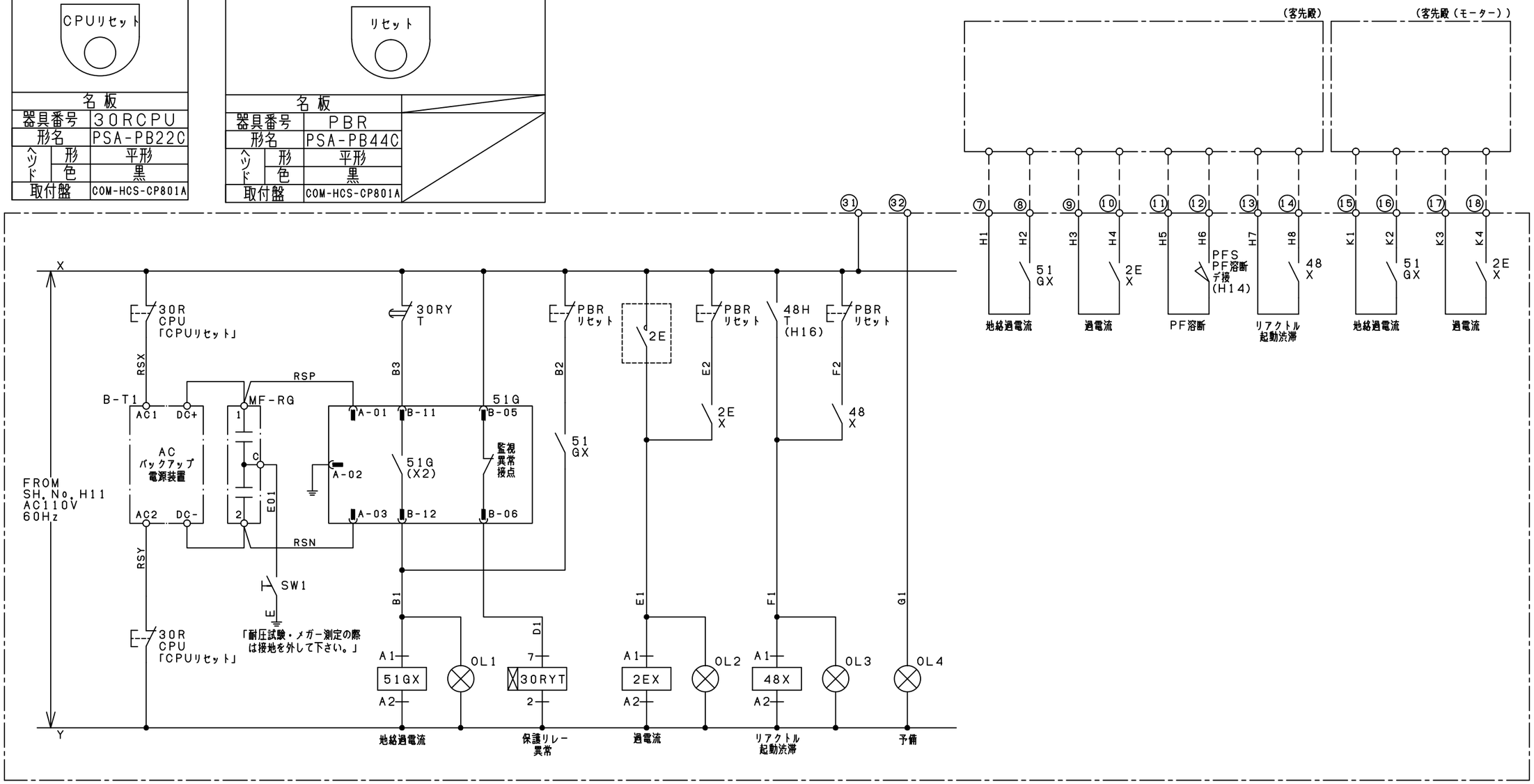

(COM-HCS-CP801B)

51GX
SR-N4(3/1)
A 13 14 本シート
B 21 22 H15
A 33 34 本シート
A 43 44 本シート

30RYT			
H3CR-A8			
AT	1	3	
BT		4	
AT	8	6	
BT		5	本シート

〈MODE:A〉
0.3~3SEC
SET:2SEC

2EX
SR-N4(3/1)
A 13 14 本シート
B 21 22 H11
A 33 34 本シート
A 43 44 本シート

48X
SR-N4(3/1)
A 13 14 本シート
B 21 22 H15
A 33 34 本シート
A 43 44

下記線番号は特殊線符号のため冠頭にシートNo.は付しません。
X, Y

記号	変更記事	日付			製図	単位	日付	件名	品名	PAGE
1					大塚		13.08.23	殿	750kW リアクトル盤(亀山電機 製)	05
2							尺度	奥村電機株式会社 OKUMURA ELECTRIC CO.,LTD.	図名	機番
3							NTS		制御回路(3/3) 展開接続図	COM-HCS-CP801A
4					13.08.23					SHT.NO H17

COM-HCS-CP801A

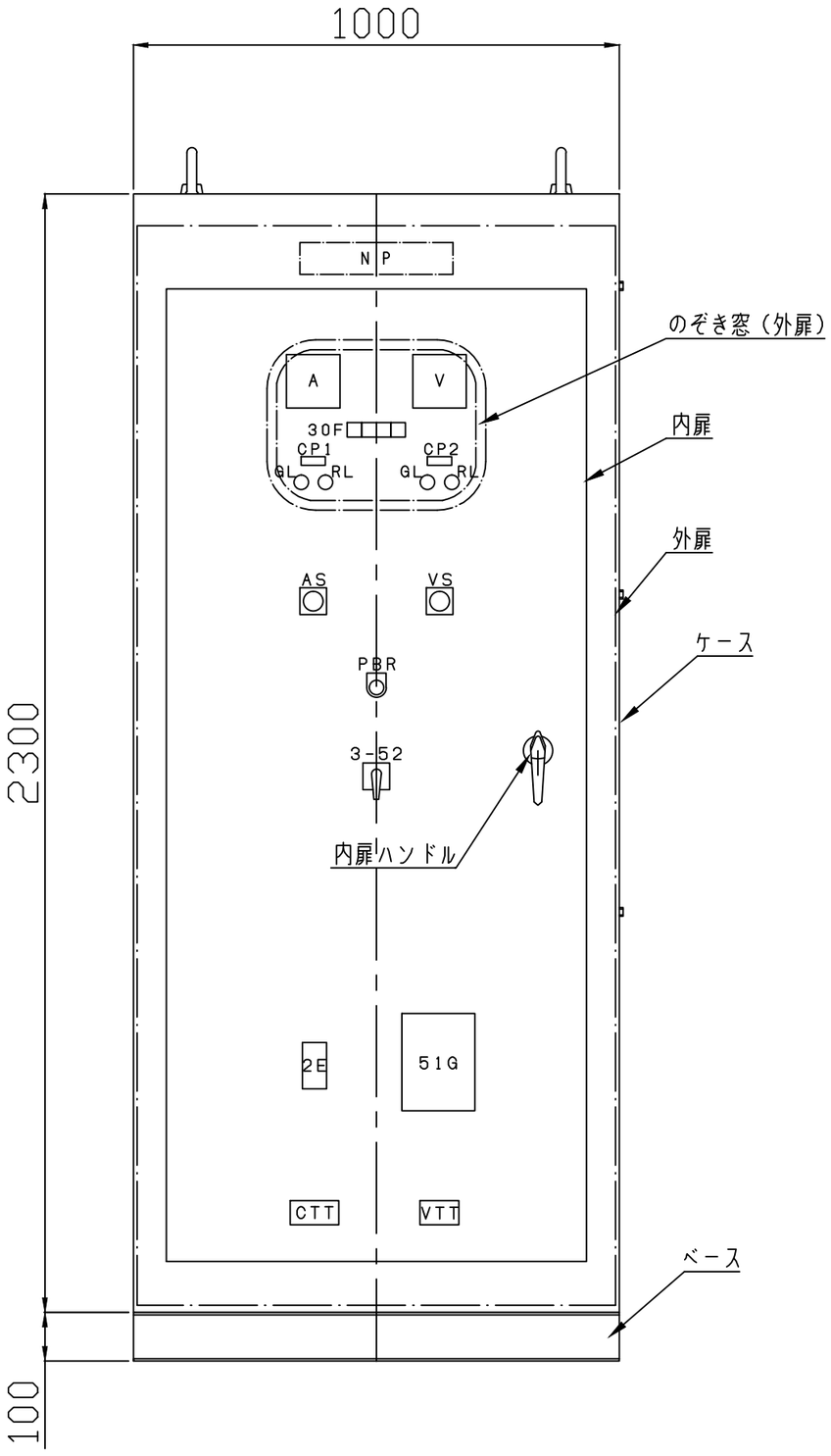

	略記号 SYMBOL	略符号説明 SYMBOL EXPLANATION		名板記入文字 NAME	備考 NOTE
○	A	電流計	AMMETER	0～300～900A	
○	V	電圧計	VOLTMETER	0～4500V	
○	AS	電流計切換開閉器	AMMETER CHANGE OVER SWITCH	断－R－S－T－断	
○	VS	電圧計切換開閉器	VOLTMETER CHANGE OVER SWITCH	断－RS－ST－TR－断	
○	GL	緑色信号灯	GREEN SIGNAL LAMP		
○	RL	赤色信号灯	RED SIGNAL LAMP		
○	51G	地絡継電器	GROUND RELAY		
○	2E	2Eリレー	2E RELAY		
○	CTT VTT	テストターミナル	TESTING TERMINAL		
○	PBR	押釦開閉器	PUSH BUTTON SWITCH	リセット	ヘッドは黒
○	3-52	操作開閉器	CONTROL SWITCH	操作ハ引 切-入	
○	30F	故障表示灯	SET DISPLAY LAMP	（詳細は下記による）	
○	NP	盤名称名板	NAME PLATE	COM-HCS-CP801A (750kW)	
○	CP1	カードプレート	CARD PLATE	52	
○	CP2	カードプレート	CARD PLATE	42	

○ 印ヲ付シタ部品ヲ取付マス
○ MARKED PARTS ARE MOUNTED

地絡過電流	過電流	リアクトル起動渋滞	（予備）
（OL1）	（OL2）	（OL3）	（OL4）

ランプ色の種類
（OL）：橙色

30F詳細図

注） 盤概略質量：1400kg

記号	変更記事	日付	製図	単位	日付	件名	品名	PAGE
1			大塚		13.08.23	殿	750kW リアクトル盤（亀山電機 製）	06
2					尺度 NTS	奥村電機株式会社 OKUMURA ELECTRIC CO.,LTD.	図名 内扉 盤面部品配置図	機番 COM-HCS-CP801A
3								SHT.NO
4			13.08.23					

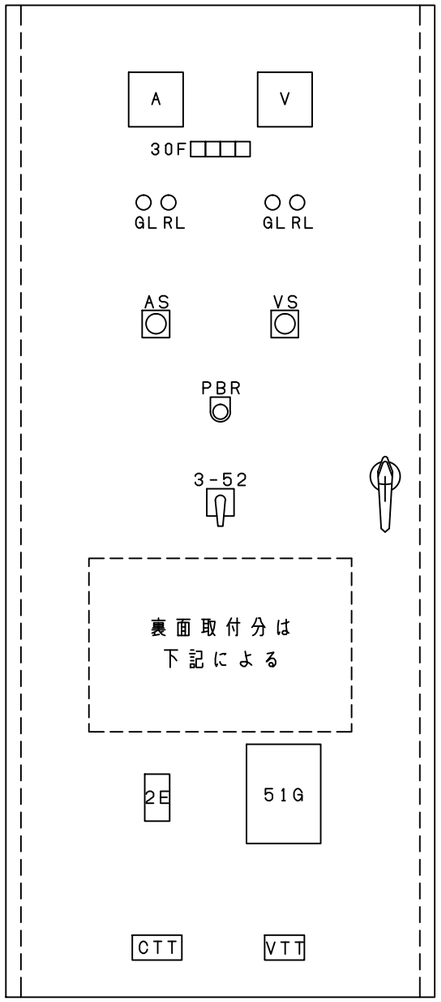

No.	シーケンス符号	メーカー	型　名	定　格	表示文字
-	A	三菱	LS-110NAA	5A 0-300-900A 300/5A カバーB	
-	V	三菱	LS-110NAV	150V 0-4500V 3300/110V カバーB	
-	30F	不二電機	CXL-110-OB(F)	AC・DC100/110V N1.5 緑色	配列は下図による
-	GL (x2)	不二電機	PXL-110-GB(S)	AC・DC100/110V N1.5 緑色	
-	RL (x2)	不二電機	PXL-110-RB(S)	AC・DC100/110V N1.5 赤色	
-	AS	不二電機	B-C4E	N1.5 HDPハンドル付	
-	VS	不二電機	B-V2E	N1.5 HDPハンドル付	
-	PBR	不二電機	PS-PB44C	4A4B ヘッド黒	
-	3-52	不二電機	B-SB2	2A2B N1.5 HPハンドル付	
-	2E	オムロン	SE-K1N	AC100/110/120V	
-	51G	三菱	COC-A02D1		
-	CTT	不二電機	KTT-AW4B	電流用 4P N1.5	
-	VTT	不二電機	KTT-VW3B	電圧用 3P N1.5	
-	SET-3A	オムロン	SET-3A	1~80A N=4	
-	FL	三菱	PC-1	3P 3A 250V	VT二次
-	SW1	三菱	UT-T	15A	MF-RG接地
-	30RCPU	不二電機	PS-PB22C	2A2B ヘッド黒	CPUリセット
-	B-T1	三菱	B-T1	AC100/110V	
-	MF-RG	指月電機	MF-RG	1500VDC 2x0.5μF	

No.	シーケンス符号	メーカー	型　名	定　格	表示文字
1	42	三菱	VZ2-PE-E	6.6/3.3kV 200A AC・DC100/110V	
2	52	三菱	VZ2-CE-E	6.6/3.3kV 200A AC・DC100/110V VT:3300/110V-2個 PF:3.6kV-M200A	
3	SR	電気計器	SR-314K	3.3kV 3φ 60Hz R65-80% Is=1300A B種 1分定格 3号B 750kWモータ	
5	CT1	三菱	CD-40K	300/5A 40VA	
6	CT2	三菱	CD-40K	300/5A 40VA	
7	CT3	三菱	CD-40K	300/5A 40VA	
8					
9					
10					
11	52CX	三菱	SR-N4	AC110V 3A1B	
12	52TX	三菱	SR-N4	AC110V 3A1B	
13	52X	三菱	SR-N4	AC110V 3A1B	
14	2X	三菱	SR-N4	AC110V 3A1B	
15	42X	三菱	SR-N4	AC110V 3A1B	
16	51GX	三菱	SR-N4	AC110V 3A1B	
17	2EX	三菱	SR-N4	AC110V 3A1B	
18	48X	三菱	SR-N4	AC110V 3A1B	
19					
20					
21	2	オムロン	H3CR-A8	AC100-240V/DC100-125V 2C	
22	48HT	オムロン	H3CR-A8	AC100-240V/DC100-125V 2C	
23	30RYT	オムロン	H3CR-A8	AC100-240V/DC100-125V 2C	
24					
25	NFBC	三菱	NF32-SV	2P 5A	制御電源
26					
27					
28					
29					
30					
31					
32					
33					
34					
35					
36					
37					
38					
39					

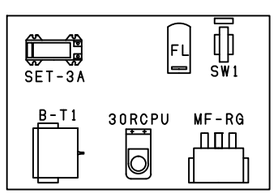

内扉裏面取付

OL4	OL3	OL2	OL1

表示灯配列図
（扉裏面視）

記号	変更記事	日付
1		
2		
3		
4		

製図 大塚 13.08.23

単位

日付 13.08.23

尺度 NTS

件名 殿

奥村電機株式会社
OKUMURA ELECTRIC CO.,LTD.

品名 750kW リアクトル盤（亀山電機 製）

図名 扉組立図・器具一覧表

PAGE 07

機番 COM-HCS-CP801A

SHT.NO

COM-HCS-CP801A

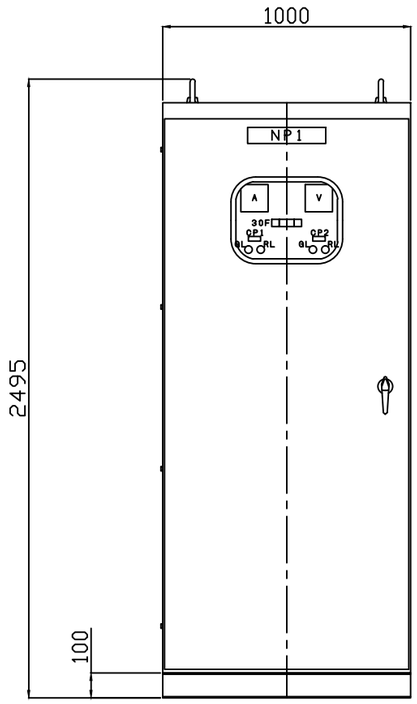

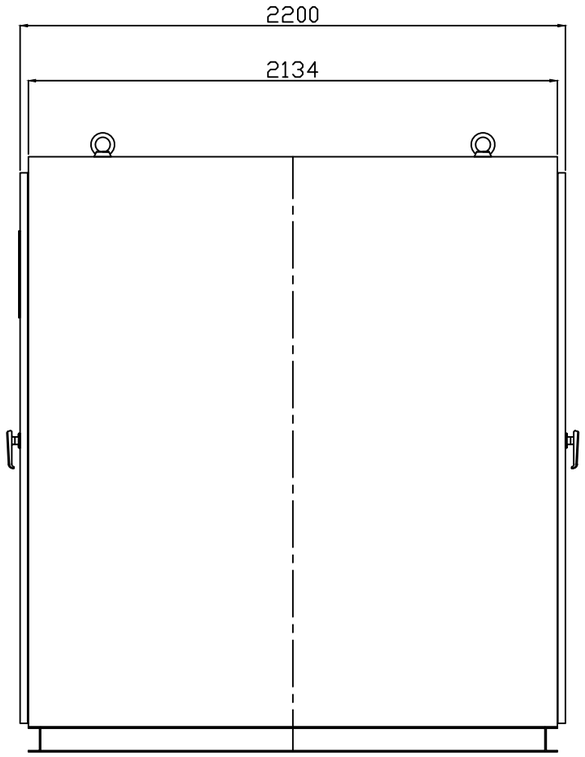

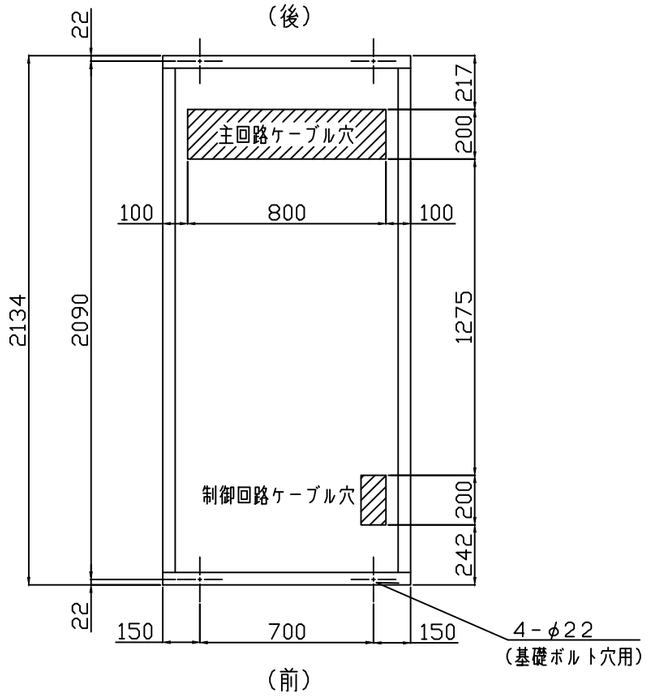

略　号	名称	名称記入文字	備考（サイズ他）
NP1	盤名称名板	COM-HCS-CP801B (750kW)	ネジ止め 4箇所
CP1	盤名称名板	52	貼付
CP2	盤名称名板	42	貼付

注） 盤概略質量：1400kg

屋内用

記号	変更記事	日付
1		
2		
3		
4		

製図: 大塚 13.08.23

単位

日付: 13.08.23

尺度: NTS

件名: 殿

奥村電機株式会社 OKUMURA ELECTRIC CO.,LTD.

品名: 750kW リアクトル盤（亀山電機 製）

図名: 外形・基礎図

PAGE 08

機番 COM-HCS-CP801A

SHT.NO