図面番号 DRAWING NO.		REV	日付 DATE
C4W34070BQ	K51WN885000 2024.02.01		検認 APPROVED
工場管理番号 ORDER NO.			変更 REVISED
M244ANOHM			記事 CONTENTS
			保管 REGISTERED

御注文元 殿

納入先 殿

用途 ブロワ

台数 1 台

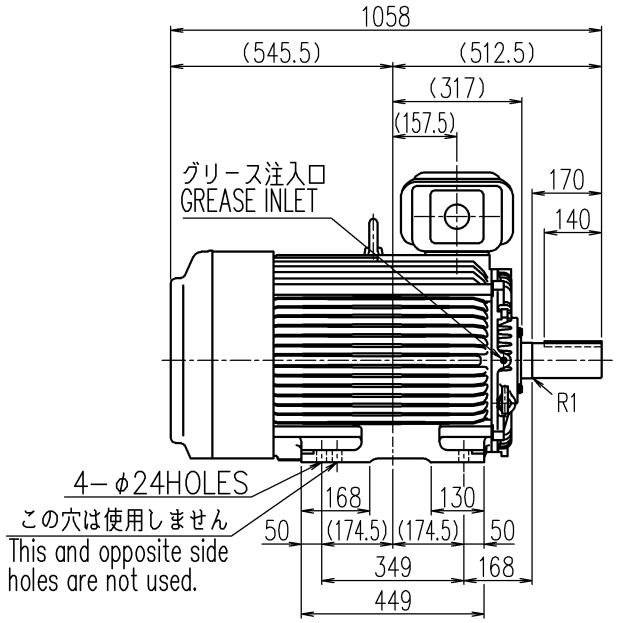

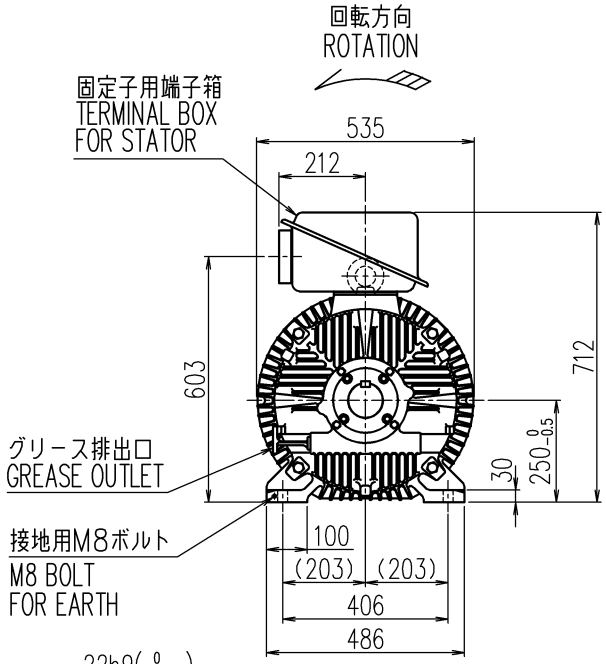

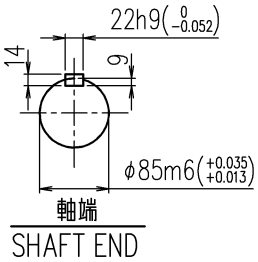

備考
1.最高冷媒温度: 40℃
2.リード本数: 3本
3.塗色: 2.5PB 6/2
4.使用グリース: レアマックススーパー/SKF LGHP2
5.規格: JEC−2110: 2017
6.端子箱構造図: C4V7934−B
7.始動方式: 直入
8.定格電流: 18.8/16.7A
9.設置場所: 屋外
10.結合方式: ベルト
11.許容ラジアル荷重: 10700N（電動機軸先端にて）

定格出力 RATED OUTPUT	極数 POLES	定格電圧 RATED VOLTAGE	定格周波数 RATED FREQ.	定格回転速度 RATED SPEED	軸受 BEARING	概略質量 APPROX. MASS
75 kW	4	3000/3300 V	50/60 Hz	1480/1780 min^{-1}	負荷側 D.E. NU218CM	本体 MOTOR 550kg
形式 TYPE−FORM	絶縁耐熱クラス THERMAL CLASS	定格 RATING	枠番号 FRAME	保護方式 PROTECTION	反負荷側 N.D.E. 6217ZZCM	
SF−THO	155 (F)	S1	250MD	IP44		

MITSUBISHI ELECTRIC MITSUBISHI ELECTRIC CORPORATION
TMEIC TOSHIBA MITSUBISHI-ELECTRIC INDUSTRIAL SYSTEMS CORPORATION

出図先

保管 REGISTERED

作成日 DATE	尺度 SCALE	単位 UNITS	検認 APPROVED	元村
24.02.01	NTS	mm	設計 DESIGNED	本多 南里
設計参考図	共通番号		照査 CHECKED	中川
−	−		作成 DRAWN	米満
7RB8557 AG 0001				

コード CODE TM21−FⅡシリーズ 250MD

名称 TITLE

三相誘導電動機外形図

OUTLINE FOR THREE PHASE INDUCTION MOTOR

図面番号 DRAWING NO. C4W34070BQ

変更記号 REV.MARK A

図面番号 DRAWING NO.
C4V7934

K51WN885000
2024.02.01

B	'03.9.30	REV 日付 DATE
井手		検認 APPROVED
浜口		変更 REVISED
社名を変更した。		記事 CONTENTS
オーダ		保管 REGISTERED

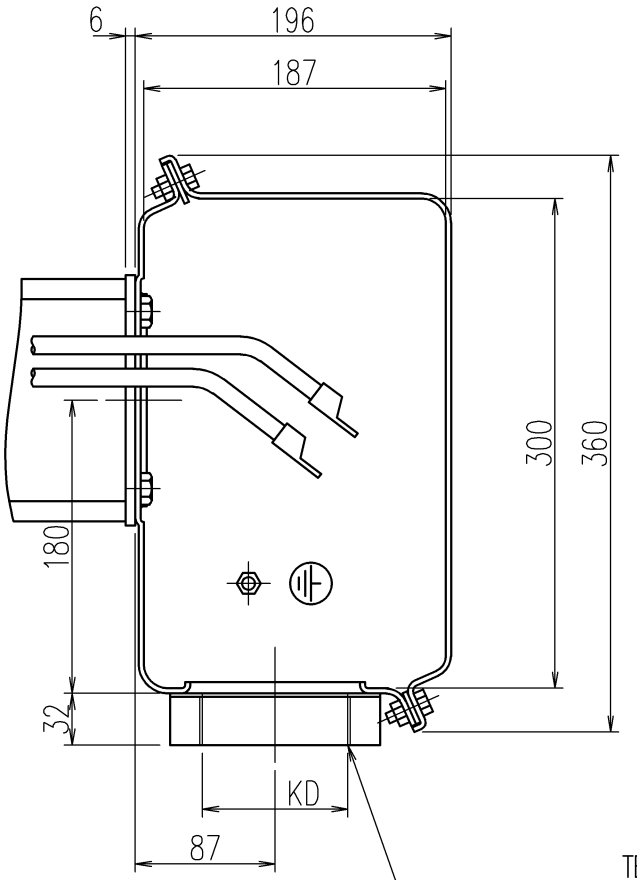

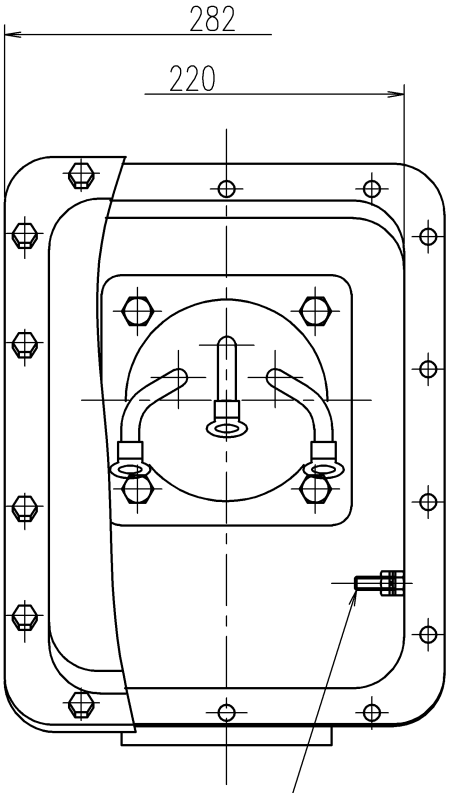

接地ボルト
EARTH BOLT M8

端子記号
TERMINAL MARKS

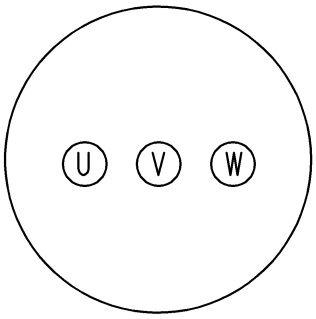

御注文品 ORDER	KD
⇨	PF2 1/2
	PF3

注意）外部ケーブル引込み時、外部ケーブルを傷付けないようご注意ください。
NOTE) PLEASE BE CAREFUL NOT TO DAMAGE OUTSIDE CABLES AT PULLING INTO OUTSIDE CABLES.

出図先	MITSUBISHI ELECTRIC MITSUBISHI ELECTRIC CORPORATION TMEIC TOSHIBA MITSUBISHI-ELECTRIC INDUSTRIAL SYSTEMS CORPORATION			コード CODE TM21−FⅡシリーズ
	作成日 DATE FEB.10.2003	尺度 SCALE NTS	単位 UNITS mm	検認 APPROVED N.Ide	名称 TITLE 端子箱構造図 TERMINAL BOX CONSTRUCTION
保管 REGISTERED	設計参考図 −	共通番号 −		設計 DESIGNED M.Nishiyama 照査 CHECKED T.Beppu 作成 DRAWN H.hamaguchi	図面番号 DRAWING NO. C4V7934 / 変更記号 REV.MARK B