ＳＦ－ＪＲ形スーパーライン三相誘導電動機

外形図
寸法単位　mm

屋内形

全閉外扇形（保護方式　ＩＰ４２　冷却方式　ＩＣ４１１）
わく番号　７１Ｍ

御注文品	定格出力・極数	電圧　　周波数	質量 kg／台	スタイルＮｏ．
	0．4kW　2P	200/200/220V　50/60/60Hz	7．0	0D1－C01
	0．4kW　2P	380/400/415V　50Hz 400/440/460V　60Hz	7．0	0E4－C06－024
	0．3kW　4P	200/200/220V　50/60/60Hz	8．0	0E1－C00
	0．3kW　4P	400/400/440V　50/60/60Hz	8．0	
	0．4kW　4P	200/200/220V　50/60/60Hz	8．0	0D1－C02
	0．4kW　4P	380/400/415V　50Hz 400/440/460V　60Hz	8．0	0D1－C04
	0．2kW　6P	200/200/220V　50/60/60Hz	8．0	0D1－C03
	0．2kW　6P	380/400/415V　50Hz 400/440/460V　60Hz	8．0	0E4－C12－018

御注文元	
納入先	
用途	
御注文書番号	
台数	台
工事番号	

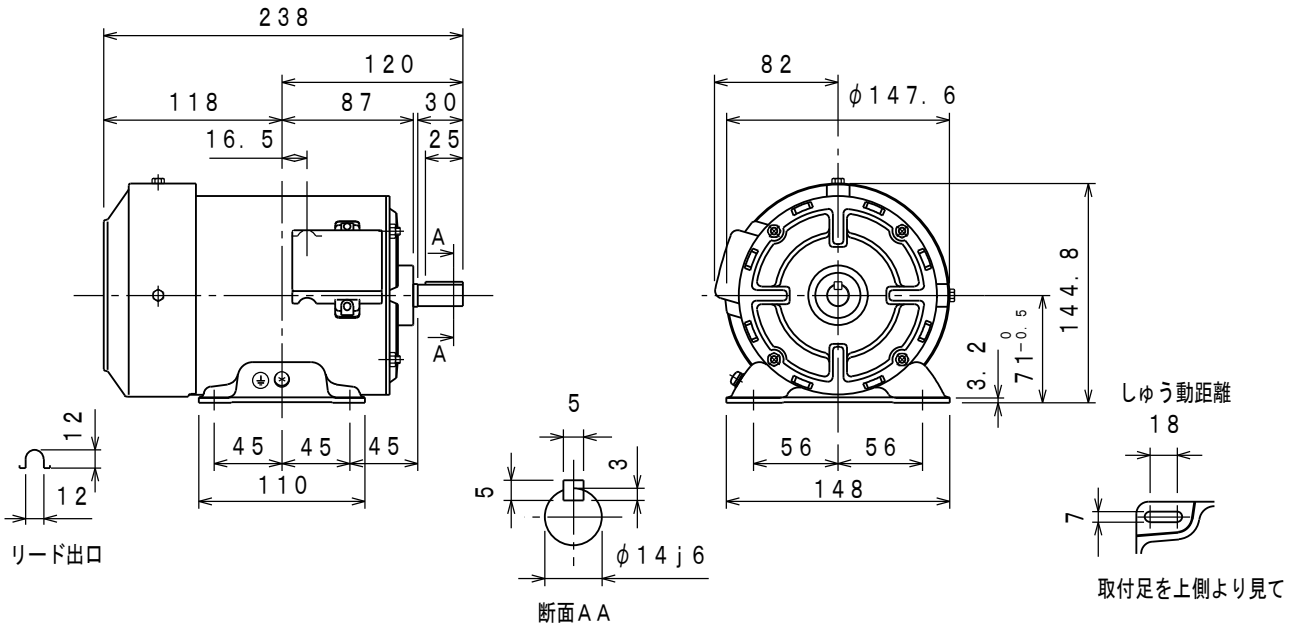

	定格	耐熱クラス	周囲温度	ベアリング 負荷側	ベアリング 反負荷側	リード数	端子方向（軸端側から見て）	回転方向（軸端側から見て）	塗色	
仕様	連続	E	40°C	6202ZZ	6201ZZ	3（端子台）	A（左）	CCW（反時計）	マンセルN5．5	

モーターを安全にお使いいただくために

モータをご使用（据付、運転、保守、点検）の前に必ず「取扱説明書」をよくお読みください。

第３角法	担当	検認
尺度　NTS		
日付　．．．		

CAD(2D)

(英文 BE73551)

MITSUBISHI ELECTRIC CORP., JAPAN
NAGOYA　WORKS

改定				
	C	02-4-24	ライプ	柴田

図面番号　DL80002－C