図面番号 DRAWING NO.			
4DD03788300C			
工場管理番号 ORDER NO.			
M249E80HM			

K51YX023000
2024.09.13

REV	日付 DATE	検認 APPROVED	変更 REVISED	記事 CONTENTS	保管 REGISTERED
B	'24.09.13	一瀬	米満	B1 用途ヲ変更（元ブロア）	

御注文元 殿
納入先 殿
用途 ブロワ B1
台数 1 台

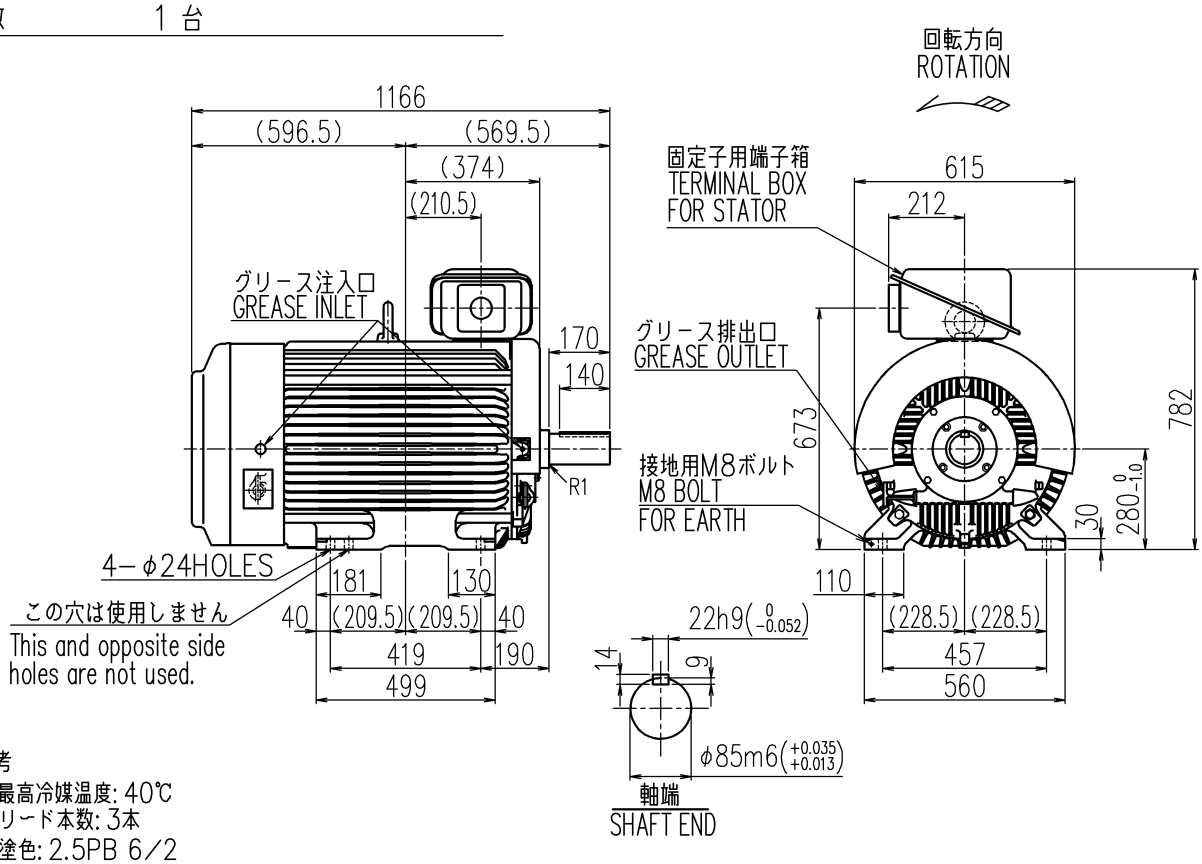

備考
1.最高冷媒温度: 40℃
2.リード本数: 3本
3.塗色: 2.5PB 6/2
4.使用グリース: レアマックススーパー/SKF LGHP2
5.規格: JEC−2110：2017
6.端子箱構造図: C4V7934−B
7.始動方式: 直入
8.定格電流: 28.7/25.0A
9.設置場所: 屋外
10.結合方式: ベルト
11.許容ラジアル荷重: 14000N（電動機軸先端において）

定格出力 RATED OUTPUT	極数 POLES	定格電圧 RATED VOLTAGE	定格周波数 RATED FREQ.	定格回転速度 RATED SPEED	軸受 BEARING	概略質量 APPROX. MASS
110 kW	6	3000/3300 V	50/60 Hz	985/1185 min^{-1}	負荷側 D.E. NU322CM	本体 MOTOR 780kg
形式 TYPE−FORM	絶縁耐熱クラス THERMAL CLASS	定格 RATING	枠番号 FRAME	保護方式 PROTECTION	反負荷側 N.D.E. 6220CM	
SF−THO	155 (F)	S1	280MD	IP44		

MITSUBISHI ELECTRIC MITSUBISHI ELECTRIC CORPORATION
TMEIC TMEIC Corporation

出図先
保管 REGISTERED

作成日 DATE	尺度 SCALE	単位 UNITS	検認 APPROVED	峰
'24.07.04	NTS	mm	設計 DESIGNED	南里 小林
設計参考図	共通番号		照査 CHECKED	峰
−	−		作成 DRAWN	米満
7RB9189 AG 0001				

コード CODE TM21−F シリーズ 280MD

名称 TITLE
三相誘導電動機外形図
OUTLINE FOR THREE PHASE INDUCTION MOTOR

図面番号 DRAWING NO. 4DD03788300C
変更記号 REV.MARK B

図面番号 DRAWING NO.
C4V7934

K51YX023000
2024.09.13

REV	日付 DATE	検認 APPROVED	変更 REVISED	記事 CONTENTS	保管 REGISTERED
B	'03.9.30	井手	浜口	社名を変更した。	オーダ

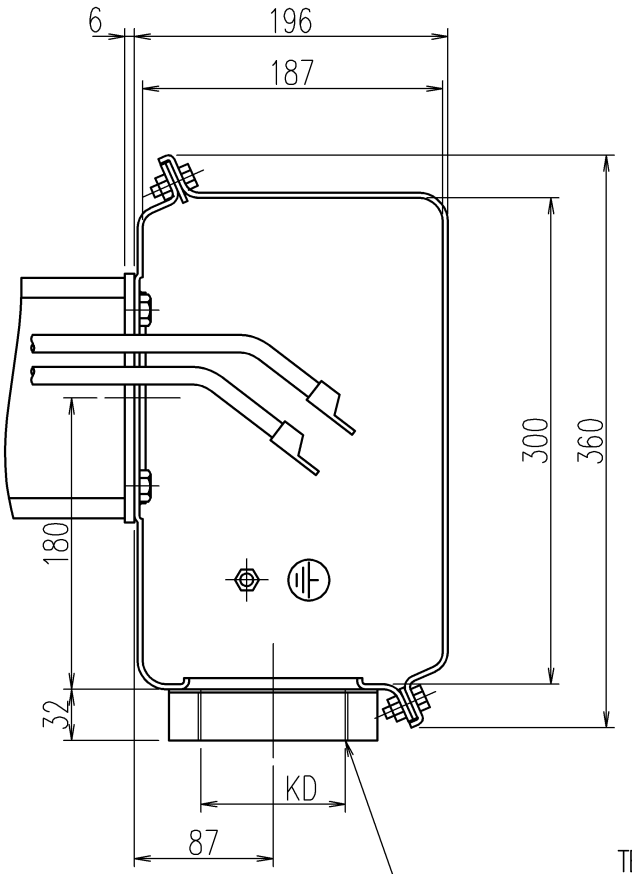

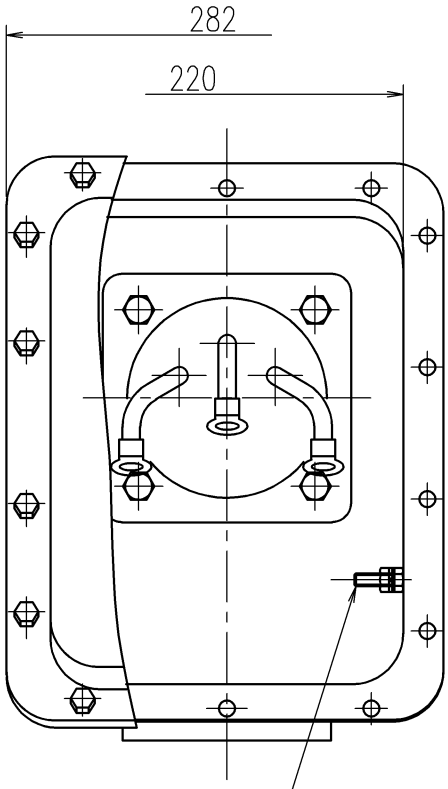

端子記号
TERMINAL MARKS

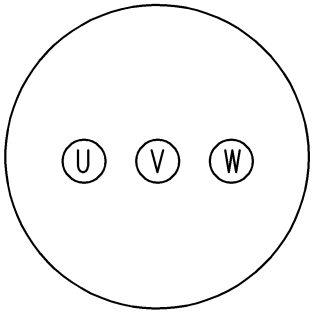

接地ボルト
EARTH BOLT M8

御注文品 ORDER	KD
⇨	PF2 1/2
	PF3

注意）外部ケーブル引込み時、外部ケーブルを傷付けないようご注意ください。
NOTE) PLEASE BE CAREFUL NOT TO DAMAGE OUTSIDE CABLES AT PULLING INTO OUTSIDE CABLES.

出図先	MITSUBISHI ELECTRIC CORPORATION / TMEIC Corporation			コード CODE: TM21−FⅡシリーズ
	作成日 DATE: FEB.10.2003	尺度 SCALE: NTS	単位 UNITS: mm	検認 APPROVED: N.Ide
保管 REGISTERED	設計参考図: −	共通番号: −		設計 DESIGNED: M.Nishiyama
				照査 CHECKED: T.Beppu
				作成 DRAWN: H.hamaguchi

名称 TITLE
端子箱構造図
TERMINAL BOX CONSTRUCTION

図面番号 DRAWING NO.: C4V7934
変更記号 REV.MARK: B