ＳＦ－ＰＲ形スーパーライン三相誘導電動機

外形図
寸法単位 mm

屋内形

全閉外扇形（保護方式　ＩＰ４４　冷却方式　ＩＣ４１１）
わく番号　９０Ｌ

御注文品	定格出力・極数	電圧　　周波数	質量 kg／台	スタイルＮｏ．
	1.5 kW 2P	200／200／220／230 V 50／ 60／ 60／ 60 Hz	19	
	1.5 kW 2P	400／400／440／460 V 50／ 60／ 60／ 60 Hz	19	
	2.2 kW 2P	200／200／220／230 V 50／ 60／ 60／ 60 Hz	21	
	2.2 kW 2P	400／400／440／460 V 50／ 60／ 60／ 60 Hz	21	
	1.5 kW 4P	200／200／220／230 V 50／ 60／ 60／ 60 Hz	20	
	1.5 kW 4P	400／400／440／460 V 50／ 60／ 60／ 60 Hz	20	
	0.75kW 6P	200／200／220／230 V 50／ 60／ 60／ 60 Hz	19	
	0.75kW 6P	400／400／440／460 V 50／ 60／ 60／ 60 Hz	19	

御注文元
納入先
用途
御注文書番号
台数　　台
工事番号

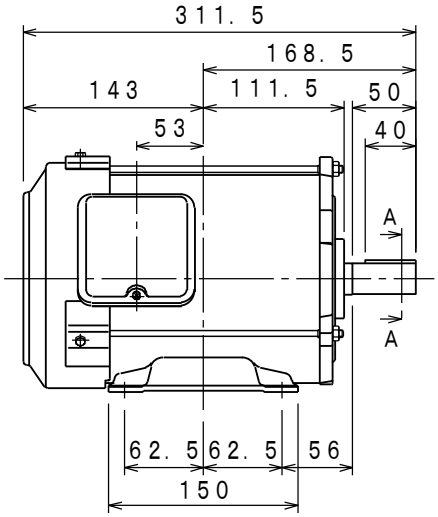

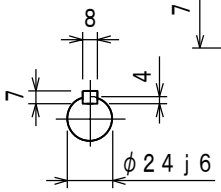

断面ＡＡ

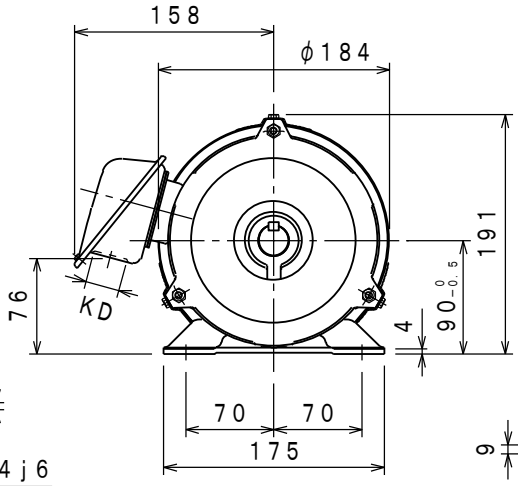

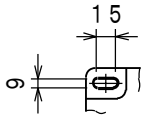

取付足を上側より見て

	定格	耐熱クラス	周囲温度	ベアリング 負荷側	ベアリング 反負荷側	リード数	端子方向（軸端側から見て）	回転方向（軸端側から見て）	塗色	ＫＤ穴
仕様	連続	120(E)	40°C	6205ZZ	6205ZZ	3（端子台）	A（左）	CCW（反時計）	マンセルＮ７	φ27

Power Poles	IE Code-Rated Eff 200V, 400V 50Hz	200V, 400V 60Hz	220V, 440V 60Hz	230V, 460V 60Hz	230V, 460V 60Hz (EISA CC012A) Nom. Eff	Model No.
1.5 kW 2P	IE3-89.4%	IE3-89.3%	IE3-90.2%	IE3-90.4%	85.5%	S9152PR01
2.2 kW 2P	IE3-89.5%	IE3-89.6%	IE3-90.8%	IE3-91.1%	86.5%	S9222PR01
1.5 kW 4P	IE3-86.9%	IE3-88.6%	IE3-89.1%	IE3-89.1%	86.5%	S9154PR02
0.75kW 6P	IE3-83.8%	IE3-84.8%	IE3-85.3%	IE3-85.3%	82.5%	S8756PR01

モーターを安全にお使いいただくために

モータをご使用（据付、運転、保守、点検）の前に必ず「取扱説明書」をよくお読みください。

第３角法	担当	検認
尺度　ＮＴＳ		
日付　．．．		

CAD(2D)

(英文 BD23194)

MITSUBISHI ELECTRIC CORP., JAPAN
NAGOYA WORKS

改定

図面番号 BD22687－＊