図面番号 DRAWING NO. M7087300

改訂記号 REV.MARK 2

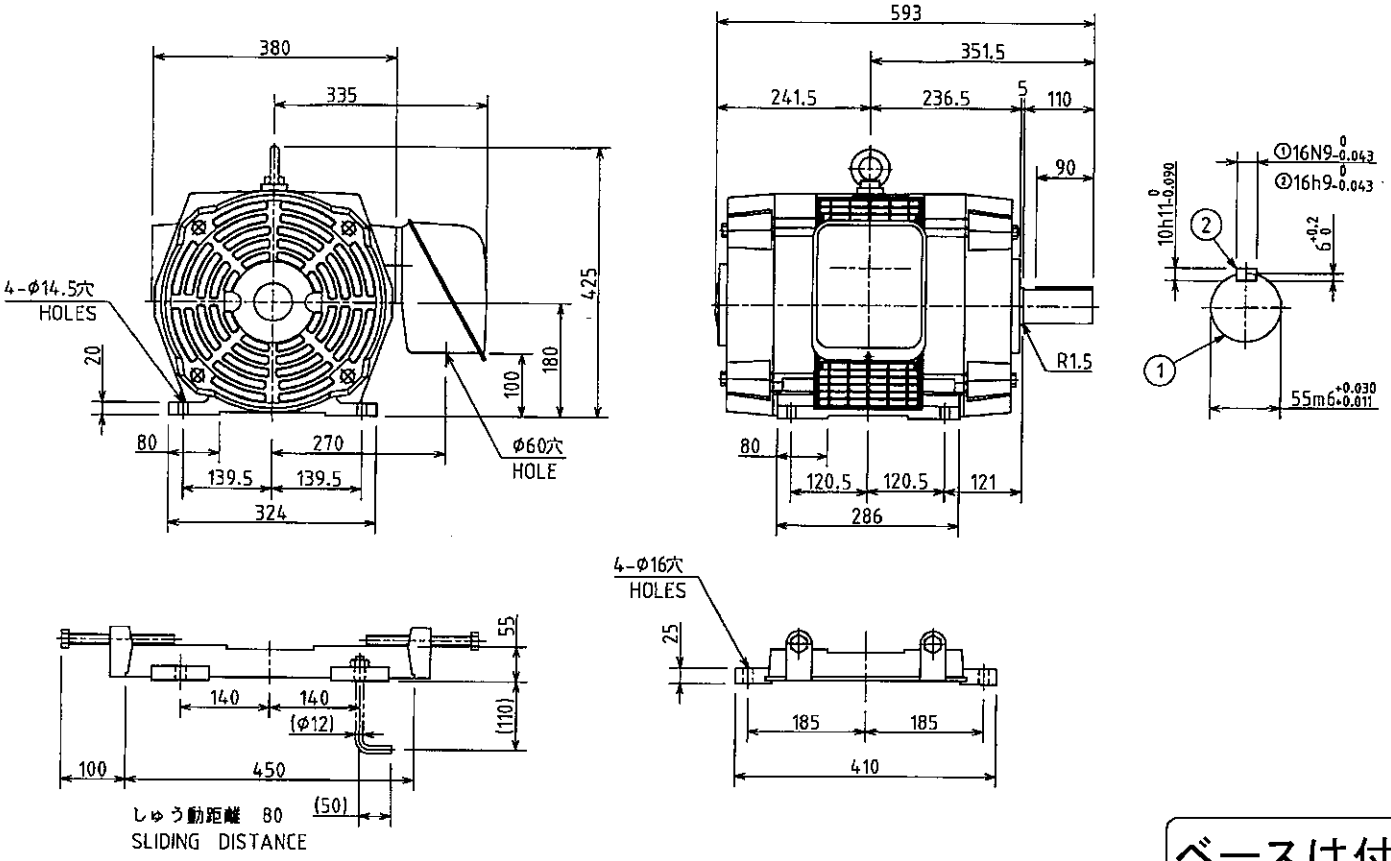

ベースは付属致しません

ベースの基礎ボルトは付属していません。
( ) 内寸法は基礎ボルトを使用する場合の推奨寸法です。
NO FOUNDATION BOLT WITH BASE.
FOR RECOMMENDABLE DIMENSION ONLY.

出力 OUTPUT	極数 POLES	電圧 VOLTS	周波数 FREQ.	回転速度 FULL LOAD SPEED	軸受 BEARING	概略質量 APPROX. MASS
30kW	4	200/200/220 V	50/60/60 Hz	1455/1750/1760 min⁻¹	負荷側 LOAD SIDE 6312ZZ	本体 MOTOR 165 kg
形 TYPE TIKK	式 FORM D8K21	耐熱クラス THERMAL CLASS B	定格 RATING S1	枠番号 FRAME 180M / フランジ番号 FLANGE ——	反負荷側 OPP.L.SIDE 6212ZZ	ベース BASE 14 kg

保護方式 PROTECTION IP22

②	①	記号 MARK
Dec.·14·04	Jun.·14·02	年月日 DATE
O.Tayama	K.MUTO	承認 APPROVED BY
S.Kawaguchi	K.SUZUKI	変更者 REVISED BY
写替調査 RETRACED	社名および新規格採用による変更 CHG DESCR	記事 CONTENTS
04.10.13		保管 REGISTERED

変更 REVISIONS

尺度 SCALE N.T.S.
単位 UNITS mm

承認 APPROVED BY J.NAKASHIMA Nov.·28·94
検図 CHECKED BY H.SATO Nov.·26·94
設計 DESIGNED BY H.ITO Nov.·25·94
製図 DRAWN BY H.ITO Nov.·25·94

名称 TITLE
三相誘導電動機外形図
OUTLINE FOR THREE PHASE INDUCTION MOTOR

TOSHIBA 東芝産業機器システム株式会社 TOSHIBA INDUSTRIAL PRODUCTS AND SYSTEMS CORPORATION

図面番号 DRAWING NO. M7087300

REV.MARK 2

保管 REGISTERED 94.11.28 M

配布先 PRESENT TO

IPA3-8

CAD-AC